Смотри чертежи металлоконструкций
R3. 01509. 1. 0. 21

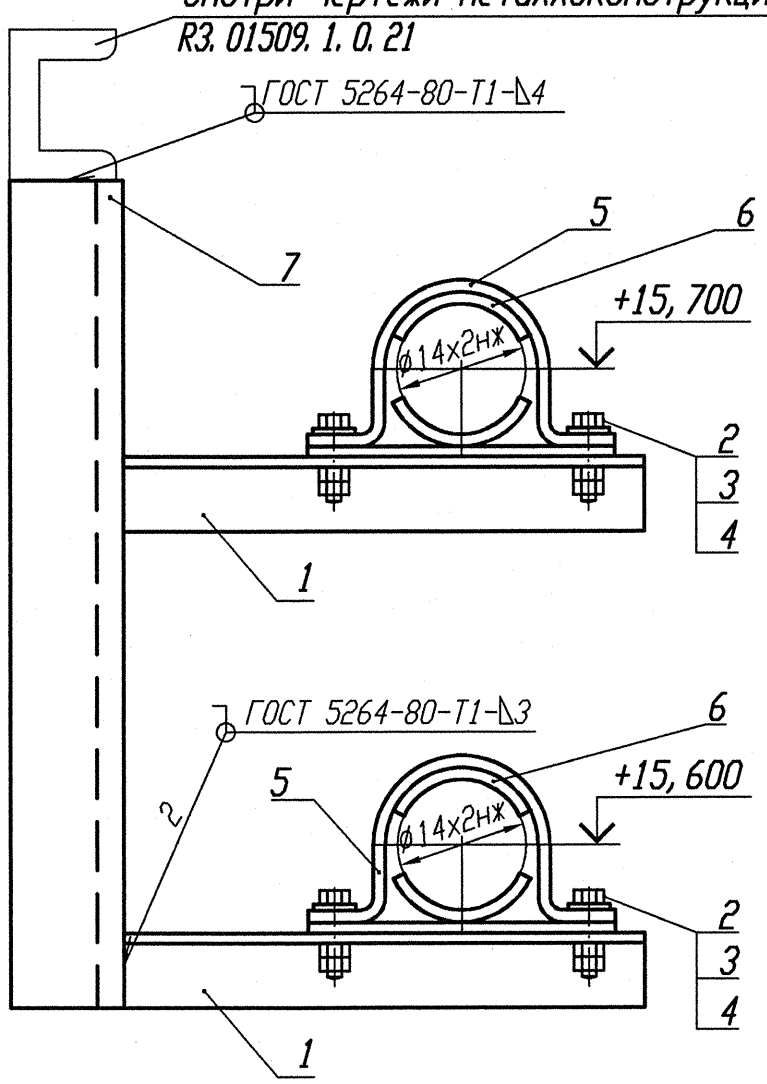

Деталь поз. 9

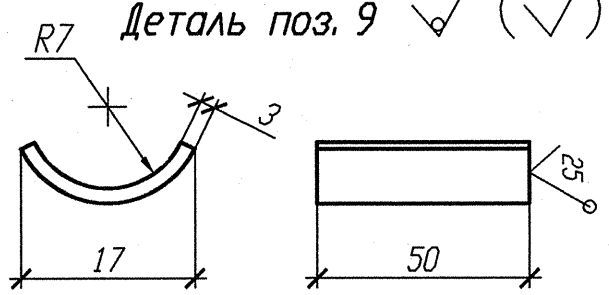

Деталь поз. 5 (Lр=100)

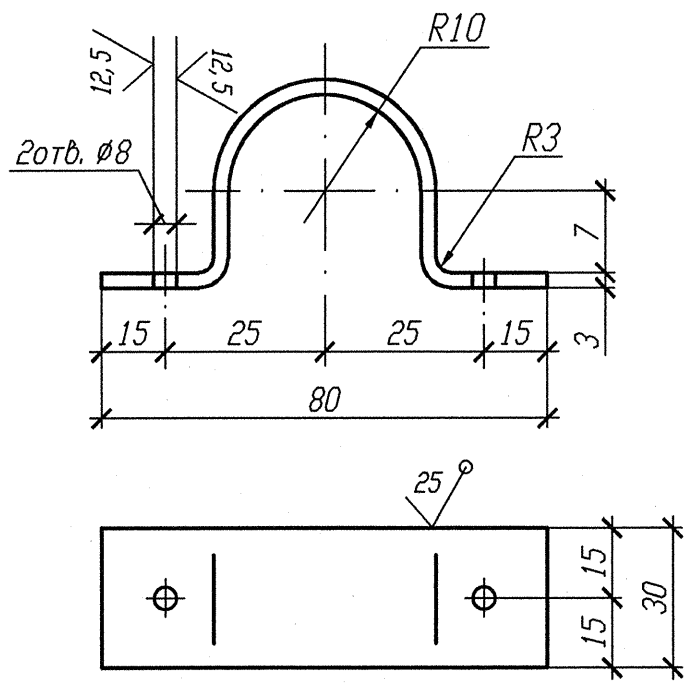

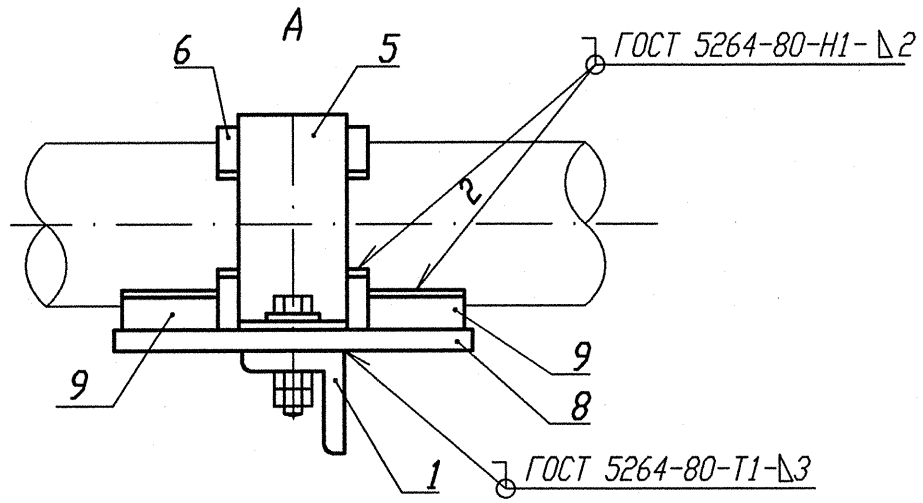

Деталь поз. 6

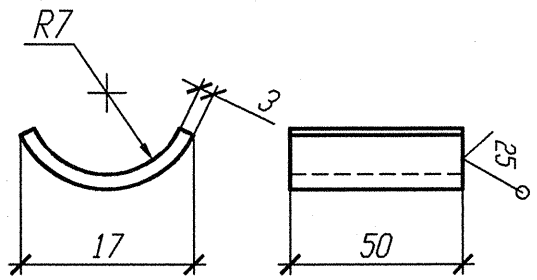

Спецификация деталей

Поз.	Обозначение	Наименование	Кол.	Материал	Масса, кг ед.	Масса, кг общ.	Примечание
1	ГОСТ 8509-93	Уголок В- 35х35х4 l=400	1	Ст 3 пс 2-св ГОСТ 535-2005	0, 84	0, 84	
2	ГОСТ 7798-70	Болт М6-6gх30. 56. 35	4	35 ГОСТ 1050-88	0, 009	0, 036	
3	ГОСТ 11371-78	Шайба А. 6х2. 02. Ст3пс	4	ОК360В-2-IV-Ст3пс ГОСТ 16523-97	0, 0014	0, 0056	
4	ГОСТ 5915-70	Гайка М6-6Н. 8. 35	8	35 ГОСТ 1050-88	0, 0026	0, 0208	
5	БК-1998784	Полухомут Б-ПН-3х130х30	2	Б-ПН-3 ГОСТ 19903-74 Лист ОК360В-4-IV-Ст3сп-св ГОСТ 16523-97	0, 08	0, 16	
6	БК-1998785	Прокладка Б-ПН-3х22х50	4	12Х18Н10Т-М4г ГОСТ 5582-75	0, 03	0, 12	
7	ГОСТ 8240-89	Швеллер 10У l=250	1	Ст 3 пс 2-св ГОСТ 535-2005	2, 14	2, 14	
8	ГОСТ 19904-90	Лист Б-ПН 3х150х80	2	ОК360В-4-IV-Ст 3 сп -св ГОСТ 16123-89	0, 2832	0, 5664	
9	БК-1998786	Упор Б-ПН-3х22х50	4	12Х18Н10Т-М4г ГОСТ 5582-75	0, 03	0, 12	
	ГОСТ 2246-70	Проволока		СВ-04Х19Н11М3		-	
	ГОСТ 9467-75	Электроды		УОНИИ 13/45		-	
				Итого:		4, 009	

1 Привязку опоры смотри изометрический чертеж 3TV11Z19, 3TV11Z26.
2 Сварку производить по ГОСТ 5264-80.
3 Отметка трубопровода подлежит уточнению в соответствии с уклоном трубопровода.
4 Максимальная нагрузка на опору Р дана с учетом сейсмического воздействия.
5 Спецификация составлена на две опоры.
6 Изготовить один комплект.

N опоры	Рабочее состояние						Холодное состояние						Сейсмическое состояние					
	Усилия, кН			Моменты, кН. м			Усилия, кН			Моменты, кН. м			Усилия , кН			Моменты, кН. м		
	Px	Py	Pz	Mx	My	Mz	Px	Py	Pz	Mx	My	Mz	Px	Py	Pz	Mx	My	Mz
3TV10Y425	0, 154	0, 003	-0, 109	0	0, 018	0, 001	0	0	-0, 035	0	-0, 004	0	0, 043	0, 006	0, 003	0, 001	0, 001	0, 002
3TV10Y426	0, 164	0, 004	-0, 069	0, 002	0, 017	0, 001	-0, 014	0	-0, 026	0	0, 001	0	0, 043	0, 007	0, 004	0	0, 001	0, 003

Изм.	Кол. уч.	Лист	Nдок.	Подпись	Дата
Инж. 2к.		Случевская			12.02
Пров. инж. 1к.		Швабинский			12.02
Пров. вед. инж.		Махотина			12.02
Нач. гр.		Жубрев			12.02
Н. контр.		Краснояров			13.02

АРХИВНЫЙ ЭКЗЕМПЛЯР

Инв. N подл. R3. 03732. 1. 0. 13
Лист 226

R3. TV10. 3095. 013. 03. 00. 144

Ростовская АЭС Блок 3

Реакторное отделение
Герметичная часть
Трубопроводы отбора проб Рр больше 2. 2 МПа

Стадия	Лист	Листов
Р		1

Опора неподвижная
3TV10Y425, 3TV10Y426

ОАО "НИАЭП" 2013

Инв. N подл. | Подп. и дата | Взам. инв. N
R3. 03732. 1. 0. 13

Формат А3